ИНСТРУКЦИИ ПО ПОЛЬЗОВАНИЮ

ТЕХНИКА БЕЗОПАСНОСТИ

- Расстояние между опорной плоскостью под посуду на плите и нижней гранью вытяжки должно быть не менее 65 см.
  Если в инструкциях по установке кухонной плиты оговорено другое расстояние, то это должно быть учтено при установке вытяжки.
- Вытягиваемый воздух не должен выбрасываться через трубу, используемую для выброса дымовых газов от приборов, имеющих питание не от электросети (установки центрального отопления, калориферы, водонагревательные приборы и т.д.).
- Для выброса вытягиваемого воздуха следуйте инструкциям компетентных организаций. Кроме того, вытягиваемый воздух не должен выпускаться в стенное отверстие, если только оно не предусмотрено для этой цели.
- Обеспечивайте надлежащий воздухообмен помещения, если одновременно с вытяжкой в нем используются другие приборы с питанием не от электрической сети (газовые, масляные, угольные печи и т.д.), поскольку выброс воздуха может привести к созданию отрицательного давления в помещении. При этом отрицательное давление в помещении не должно превышать 0,04 мбар, во избежание засасывания отработанных газов источника тепла. Для этой цели, помещение должно быть снабжено надлежащими воздухозаборниками, обеспечивающими постоянный поток свежего воздуха.
- Проверьте данные на табличке, расположенной внутри прибора: если на ней появляется символ (⧈), то это означает, что данный прибор обладает техническими конструктивными свойствами, присущими 2-му классу изоляции, поэтому он не должен быть заземлен. Проверьте данные на табличке, расположенной внутри прибора: если на ней НЕ появляется символ (⧈), то обратите ВНИМАНИЕ: данный прибор должен быть заземлен. В связи с этим, при подключении к сети убедитесь в том, что розетка снабжена заземлением.
- При подключении прибора к электросети убедитесь в том, что значение напряжения соответствует указанному на табличке, размещенной внутри прибора. В случае, если Ваш прибор не снабжен гибким неразъединяемым кабелем и вилкой, или двухполюсным выключателем с минимальным зазором между контактами 3 мм, то данные устройства разъединения от сети должны быть предусмотрены в стационарной установке. Если Ваш прибор снабжен кабелем питания с вилкой, установите его таким образом, чтобы вилка была доступна.
- Перед тем, как приступить к любой операции по очистке или ремонта прибора выключайте напряжение сети.

ЭКСПЛУАТАЦИЯ

- Не используйте материалы, которые могут стать причиной возгорания около прибора.
- Во время жаренья обращайте особое внимание на то, что масло и жир могут возгораться. Особо опасным по своей воспламеняемости является использовавщееся масло. Не используйте открытые решетки.
- Чтобы предотвратить возможность возгорания следуйте инструкциям по зачистке фильтров задержки жира и по удалению остатков жира в приборе.

ОБСЛУЖИВАНИЕ

- Тщательное обслуживание является гарантией исправной работы прибора и его эффектовного использования на длительный период.
- Удаляйте периодически остатки жира в соответствии с режимом использования (приблизительно через каждые 2 месяца). При этом не используйте материалы, содержащие абразивные или коррозивные веще-

ства. Для внешней очистки окрашенных приборов можно использовать тряпку, смоченную в теплой воде с нейтральным моющим средством. Для внешней очистки стальных, медных и латунных поверхностей используйте специфические средства, следуя соответствующим инструкциям, а для внутренней очистки прибора используйте тряпку или кисть, смоченную в этиловом спирте.

ОПИСАНИЕ

Вытяжка поставляется в исполнении с рециркуляцией или с отводом воздуха наружу.

Исполнение с рециркуляцией (Рис. 1): прибор вытягивает воздуз с кухонными парами и запахами, прочищает его через фильтры задержки жира и угольные фильтры и возвращает воздух в помещение. Чтобы обеспечить постоянную эффективность работы, заменяйте периодически угольный фильтр. Угольный фильтр не включен в комплект поставки.

Исполнение с отводом воздуха (Рис.2): прибор вытягивает воздух с кухонными парами и запахами, пропускает через фильтры задержки жира и выбрасывает его наружу через выводной воздуховод. В данном исполнении прибора угольный фильтр не требуется.

Решайте с самого начала тип установки (с рециркуляцией или отводом воздуха). Для большей надежности в работе мы рекомендуем устанавливать вытяжку для работы в режиме отвода (если это возможно).

УСТАНОВКА

ВНИМАНИЕ: устанавливайте прибор двоем с напарником; однако, мы рекомендуем поручить операцию установки специализорованному персоналу.

УСТАНОВКА В ИСПОЛНЕНИИ С ОТВОДОМ: прежде чем произвести крепление прибора, подготовьте выводной воздуховод. Используйте для этого трубу: - минимально необходимой длины; - с наименьшим числом изгибов (угол изгиба 90° макс.); - изготовленную из материала, соответствующего установленным (национальным) требованиям; - со внутренней поверхностью, по возможности гладкой.

Кроме того, избежайте резкие изменения сечения трубы (рекомендуемый диаметр: 150 мм).

Для вывода воздуха наружу следуйте всем остальным указаниям, приведенным в инструкции “Техника безопасности”. Подготовьте систему электрического питания внутри декоративной трубы (для выполнения электрических соединений следуйте всем остальным указаниям, приведенным в инструкции “Техника безопасности”).

1. Крепление в стене: начертите на стену линию по вертикали кухонной плиты. Отметьте на стене первые два отверстия в соответствии с размерами, указанными на Рис. 3. Проделайте отверстия и вставьте в них дюбеля (имеются в комплекте). Как уже сказано в инструкции “Техника безопасности”, имейте в виду, что нижняя грань вытяжки должна находиться на расстоянии не менее 650 мм от плиты. Закрепите металлический кронштейн (A) к стене, используя 2 проделанных отверстия – Рис.4 - (шурупы для крепления кронштейна включены в комплект). Выполните точную установку кронштейна по вертикальной оси вытяжки при помощи двух треугольных отверстий, проделанных в кронштейне.

Подвесите вытяжку к кронштейну (Рис.5). Отрегулируйте положение вытяжки по горизонтали, перемещая ее вправо или влево для выверки по навесным шкафам. Отрегулировав вытяжку и не сняв ее, отметьте на стене остальные 4 отверстия (C), затем снимите вытяжку и просверлите отмеченные отверстия (диам. 8 мм). Для окончательного крепления вытяжки используйте 4 дюбеля и 4 шурупа, имеющихся в комплекте.

2. Установите пластину электрической системы, закрепив ее 3 винтами (Рис. 6).

3. Установите фланец на выходную горловину воздуха прибора, осуществляя легкое нажатие (Рис. 7).

4. Крепление декоративных труб:

4а. Отрегулируйте ширину опорного кронштейна (D) под декоративную трубу винтами (E) по Рис. 8; затем, при помощи дюбелей и шурупов (F) закрепите кронштейн к потолку, разместив его по оси вытяжки.

4б. Подведите выводной воздуховод к выводному отверстию на вытяжке, используя для этого гибкую трубу; закрепите ее к выводному отверстию металлическим хотутом – Рис. 9 – (труба и хомут включены в комплект). Для исполнения вытяжки с отводом воздуха наружу переверните верхнюю трубу, чтобы решетки вывода воздуха оказались внизу (Рис. 10).

4в. Выполните электрическое соединение вытяжки проводом питания. - Вставьте телескопические трубы, поставив их на вытяжку; приподнимите верхнюю трубу к потолку и закрепите ее 2-мя шурупами (H) – Рис 11.

УСТАНОВКА В ИСПОЛНЕНИИ С РЕЦИРКУЛЯЦИЕЙ: подготовьте систему электрического питания внутри декоративной трубы (для выполнения электрических соединений следуйте всем остальным указаниям, приведенным в инструкции “Техника безопасности”).

Монтаж угольного фильтра: в зависимости от приобретенной вами модели, обращайтесь к Рис. 12 или Рис.13.

Рис.12: Удалите жироулавливающие фильтры, проталкивая стопор в сторону задней части прибора, и поворачивая их наружу. Выполните установку угольного фильтра (Рис. 14), вставляя 2 лепестка угольного фильтра в специальные вырезы и поворачивая фильтр внутрь прибора.

Рис. 13: поверните панель, взявшись за нее с передней части вытяжки; снимите жироулавливающий фильтр, проталкивая стопор в заднюю сторону прибора и поворачивая его наружу. Выполните установку угольного фильтра (Рис. 14), вставляя 2 лепестка угольного фильтра в специальные вырезы и поворачивая фильтр внутрь прибора.

Крепление к стене: следуйте инструкциям по пп. 1, 2, и 3, которые даны на исполнение с отводом воздуха, затем нижеприведенным инструкциям:

Крепление телескопических труб: отрегулируйте ширину опорного кронштейна (D) под телескопическую трубу шурупами (E) по Рис. 8. - Затем закрепите кронштейн к потолку дюбелями и шурупами (F), разместив его соосно вытяжке. Установите переходную втулку в соответствии с выводным отверстием (Рис. 15).

- Возьмите дефлектор и подведите к нему гибкую трубу (диам. 125), заблокируя ее металлическим хомутом (труба и хомут не включены в комплект); закрепите дефлектор к верхней трубе (Рис. 16) 4-мя шурупами.
- Подведите гибкую трубу к переходной втулке на выводном отверстии вытяжки (Рис. 17).

– Выполните электрическое соединение вытяжки проводом питания. – Вставьте телескопические трубы, поставив их на вытяжку; приподнимите верхнюю трубу к потолку и закрепите ее 2-мя шурупами (H) – Рис. 11).

ФУНКЦИОНИРОВАНИЕ

ОРГАНЫ на Рис. 18:

Электронный блок имеет следующие функции:

- Таймер или отключение с задержкой
- Часы
- Сброс фильтров
- Воздухообмен: каждые 50 минут вытяжной зонт включается на первой скорости на 10 минут
- Датчик
- 5 языков: ENGLISH > DEUTSCH > FRANCAIS > ESPANOL > ITALIANO > ENGLISH

Главные кнопки

A = КНОПКА ОСВЕЩЕНИЕ: Вкл/Откл освещение.

КНОПКА ОТКЛ: если двигатель остановлен, включает его на 1-ой скорости; если двигатель включен, отключает его.

КНОПКА ДАТЧИКА: Вкл/Откл датчик.
КНОПКА +: включает и увеличивает скорость двигателя до 5-ой (вперед в режиме menu).
КНОПКА -: уменьшает скорость двигателя до полного отключения (назад в режиме menu).
КНОПКА MENU': для входа и выхода из режима menu.

При активированном таймере датчик не работает
Если блок в режиме датчика, то при нажиме КНОПКИ +/- , НЕЛЬЗЯ выйти из режима датчика

"ГЛАВНОЕ ИЗОБРАЖЕНИЕ" (когда имеется крыльчатка двигателя или символ датчика, время и т.п.)

КНОПКА MENU (вход в циклическое меню)
КНОПКИ + E - (для циклического перехода между пунктами меню)
> TIMER > AIR REFRESH > CLOCK > SENSOR SENS > IMPOSTAZIONE LINGUA > TIMER...

если в MENU ">TIMER" ТАЙМЕР
КНОПКА OK (для входа в нужное подменю)
ПОДМЕНЮ ">TIMER" ТАЙМЕР
КНОПКИ + E -
0 > 5 > 10 >...
КНОПКА OK (подтверждение сделанного выбора и возврат к циклическому меню)
КНОПКА MENU (возврат к "главному изображению")

если в MENU ">CLOCK" ЧАСЫ
КНОПКА OK (для входа в нужное подменю)
ПОДМЕНЮ ">CLOCK" ЧАСЫ
КНОПКИ + E -
от 00:00 до 23:59
КНОПКА OK (подтверждение сделанного выбора и возврат к циклическому меню)
КНОПКА MENU (возврат к "главному изображению")

если в MENU "SENSOR SENS>" ДАТЧИК
КНОПКА OK (для входа в нужное подменю)

ПОДМЕНЮ ">SENSOR SENS" ДАТЧИК
КНОПКИ + E -
от 1 до 9
КНОПКА OK (подтверждение сделанного выбора и возврат к циклическому меню)
КНОПКА MENU (возврат к "главному изображению")

если в MENU "IMPOSTAZIONE LIN GUA>" ЯЗЫК
КНОПКА OK (для входа в нужное подменю)
ПОДМЕНЮ ">IMPOSTAZIONE LINGUA" ЯЗЫК
КНОПКИ + E -
ITALIANO > ENGLISH > DEUTSCH > FRANCAIS...
КНОПКА OK (подтверждение сделанного выбора и возврат к циклическому меню)
КНОПКА MENU (возврат к "главному изображению")

<u>Бегущие надписи</u>
[MENU'] > когда нажата кнопка Menu
[OK] > когда нажата кнопка OK
[+/-] > когда нажата кнопка "+" или "-"

TIMER
[MENU'] >"Для выбора ТАЙМЕРА: кнопка OK. Для другой функции +/-"
[OK]>"Для задания +/- , для подтверждения OK."

ЧАСЫ
[MENU'] > [+/-] > "Для выбора ЧАСОВ: кнопка OK. Для другой функции +/-"
[OK] > "Для задания +/- , для подтверждения OK."

AIREFRESH
[MENU'] > [+/-] > "Для выбора ВОЗДУХООБМЕНА: кнопка OK. Для другой функции +/-"

SENSIBILITA' SENSORE
[MENU'] > [+/-] > "Для выбора ЧУВСТВИТЕЛЬНОСТЬ ДАТЧИКА: кнопка OK. Для другой функции +/-"
[OK] > "Для задания +/- , для подтверждения OK."

LINGUA
[MENU'] > [+/-] > "Для выбора ЯЗЫКА: кнопка OK. Для другой функции +/-"
[OK] > "Для задания +/- , для подтверждения OK."

Примечания:
- Если функция выбрана, заменить "Выбрать" на "Дезактивировать" (за исключением языка).
- При сбросе фильтров 30 час > "Очистка фильтров от жира. Для сброса кнопка OK".
- При сбросе фильтров 120 час. > "Замена угольных фильтров". Для сброса кнопка OK".

Телеуправление (по запросу):
Рис. 19 :
Клавиша A : включает / выключает электродвигатель.
Клавиша B : увеличивает скорость электродвигателя.
Клавиша C : снижает скорость электродвигателя.
Клавиша D : включает / выключает подстветку.
Внимание! уделяйте особое внимание устройству телеуправления, избегая контакта с водой и очищая его периодически, чтобы не образовывалось на нем осадков жира. Питание устройства телеуправления от батарейки на 9 В транзисторного типа. Для доступа к полости под батарейку слегка нажмите на дверцу (как показано на Рисунке 20), передвинув ее в внешнюю сторону. Истощенные батарейки удаляйте надлежащим образом при помощи предусмотренных для этого контейнеров. В случае удаления устройства телеуправления помните о том, что следует снять сперва батарейки.

Жироулавливающие фильтры: уделяйте особое внимание фильтрам задержки жира, обеспечивая их периодическую очистку, когда отображается аварийное состояние. (Бегущие надписи).
Демонтаж жироулавливающих фильтров: в зависимости от приобретенной вами модели, обращайтесь к Рис. 12 или Рис. 13.
Рис. 12: Удалите жироулавливающие фильтры, проталкивая стопор в сторону задней части прибора, и поворачивая их наружу.
Рис. 13: поверните панель, взявшись за нее с передней части вытяжки; снимите жироулавливающий фильтр, проталкивая стопор в заднюю сторону прибора и поворачивая его наружу.
Промойте жироулавливающие фильтры в нейтральном моющем средстве.

Угольные фильтры: при работе прибора в режиме рециркуляции потребуется периодически заменять угольные фильтры, когда отображается аварийное состояние угольных фильтров (Бегущие надписи).
Демонтаж угольного фильтра: в зависимости от приобретенной вами модели, обращайтесь к Рис. 12 или Рис.13.
Рис. 12: Удалите жироулавливающие фильтры, проталкивая стопор в сторону задней части прибора, и поворачивая их наружу. Снимите угольный фильтр (Рис. 14): протолкните стопор внутрь и поверните фильтр, вынимая 2 язычка из специальных гнезд.
Рис. 13: поверните панель, взявшись за нее с передней части вытяжки; снимите жироулавливающий фильтр, проталкивая стопор в заднюю сторону прибора и поворачивая его наружу. Снимите угольный фильтр (Рис. 14): протолкните стопор внутрь и поверните фильтр, вынимая 2 язычка из специальных гнезд.

Подсветка: Для замены галогенных ламп откройте крышку, поддевая ее в специальных прорезях (Рис. 21). Замените лампочкой того же типа.
Внимание: не беритесь за новую лампу голыми руками.

ПРЕДУПРЕЖДЕНИЕ: Только для моделей с периметральной вытяжкой

(например, модель, представленная на Рис. 13 с открывающейся панелью):
При наличии большой концентрации пара может образовываться конденсат в нижней части вытяжки; это не признак неисправности и не влияет на нормальную работу вытяжки.

1

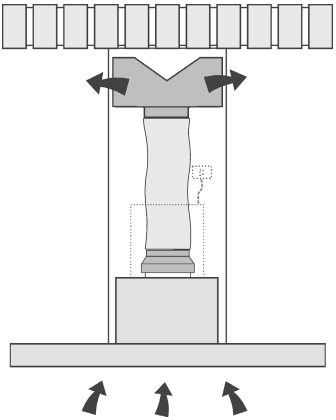

2

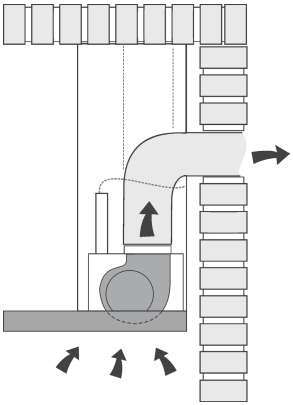

3

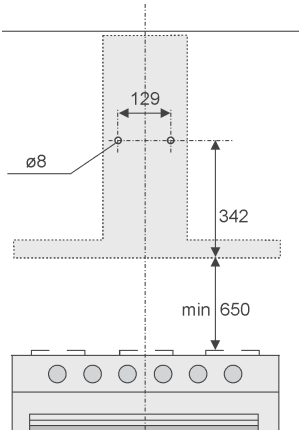

4

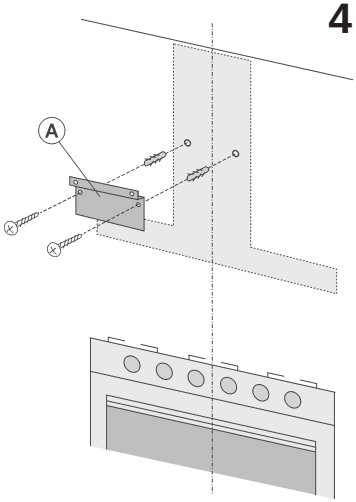

5

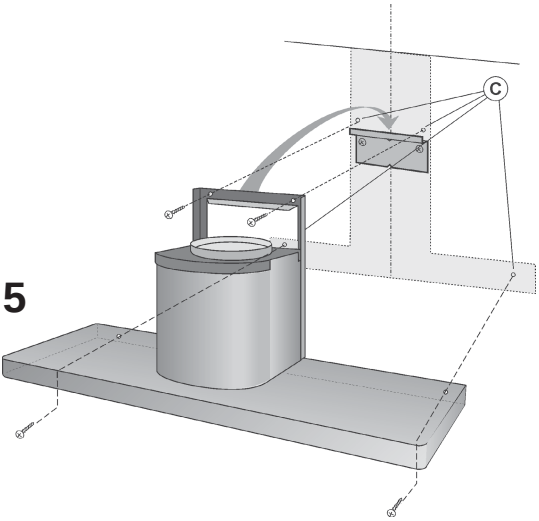

6

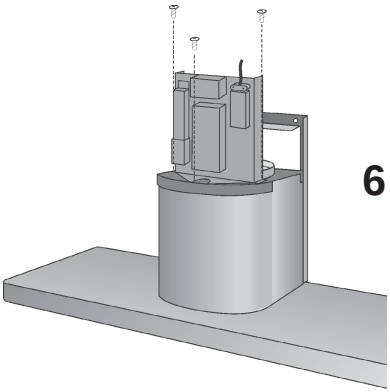

7

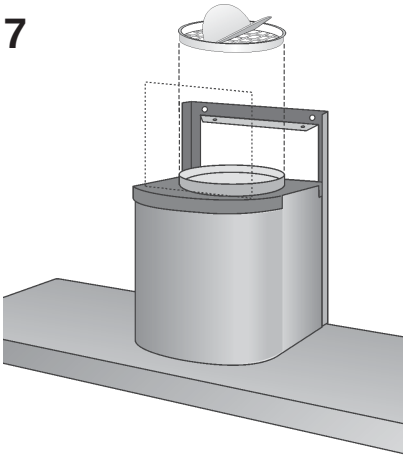

8

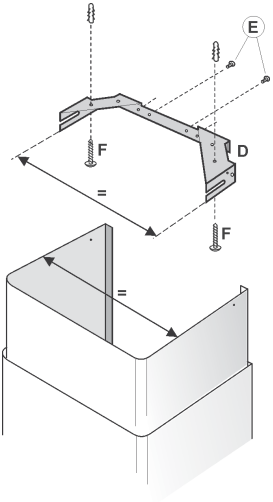

9

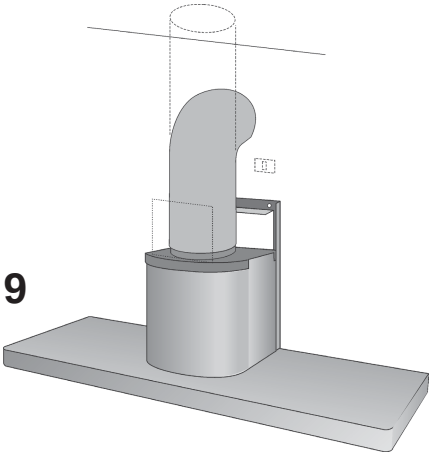

10

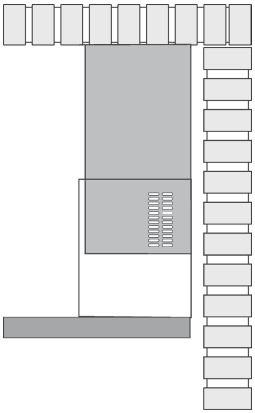

11

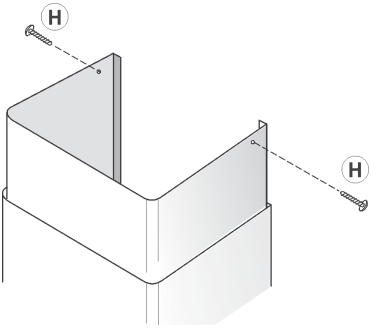

12

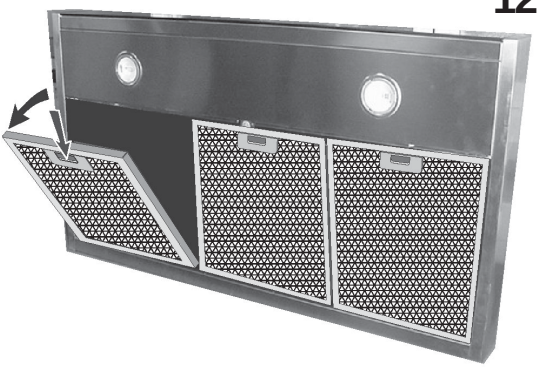

13

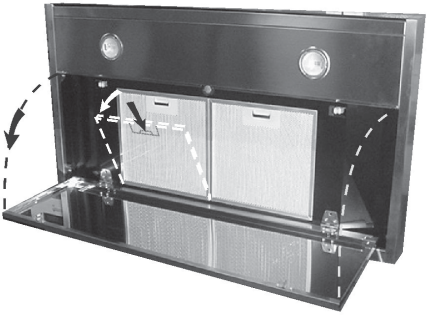

14

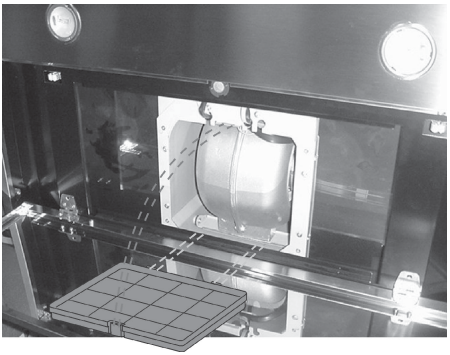

15

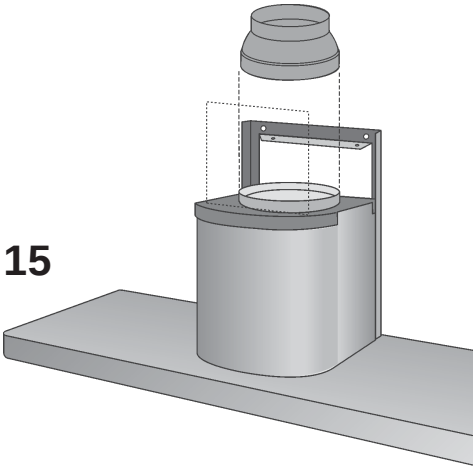

16

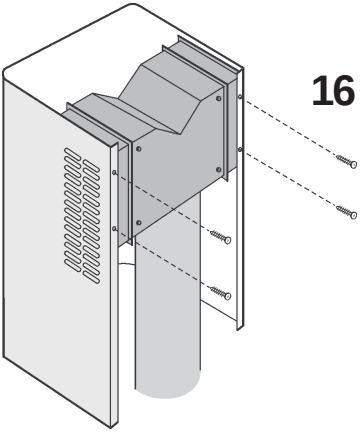

17

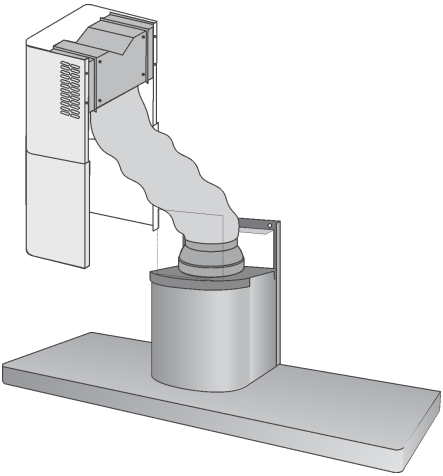

18

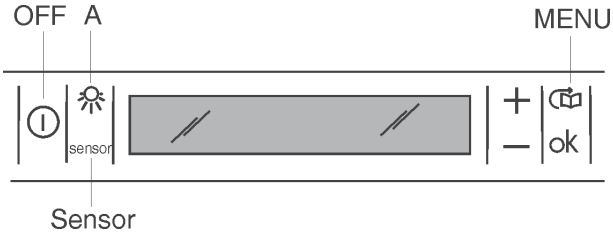

19

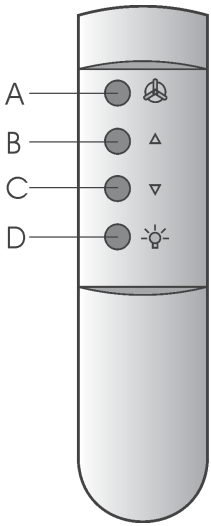

20

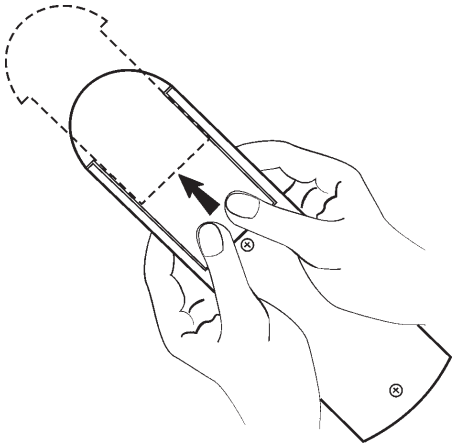

21

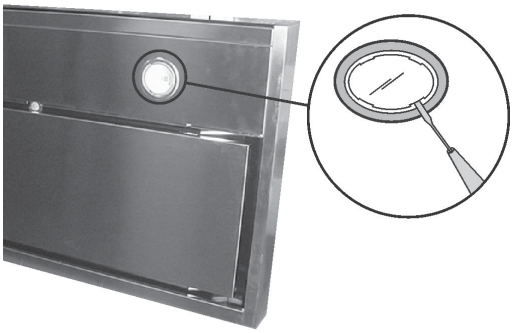

04307692/1S - K7992ru